Cl!ck™/MC

RECESSED DRYWALL INSTALLATION INSTRUCTIONS
DIRECTIVES D'INSTALLATIONS POUR **MONTAGE ENCASTRÉ DANS LE PLACOPLÂTRE**

NOTE: ENSURE THAT THE POWER TO THE FIXTURE'S CIRCUIT IS TURNED OFF

NOTE: VOUS ASSUREZ QUE L'ALIMENTATION DU CIRCUIT DU LUMINAIRE EST COUPÉE

ARMSTRONG DRYWALL KIT/ TROUSSE DE LA PLACOPLATRE ARMSTRONG

(provided by AXIS or ARMSTRONG / fourni par Axis ou Armstrong)

1. MAKE HOLE IN DRYWALL / FAIRE TROU EN PLACOPLATRE

2. INSTALL DRYWALL KIT / INSTALLER LA TROUSSE DE LA PLACOPLATRE

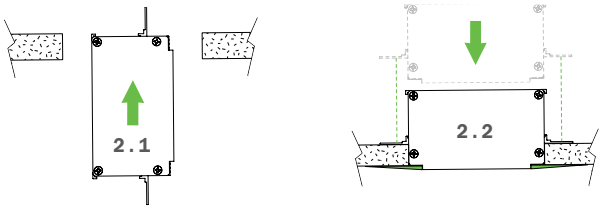

1

3. SPACKLE ALONG EDGES/PLÂTRER LE LONG DES BORDS

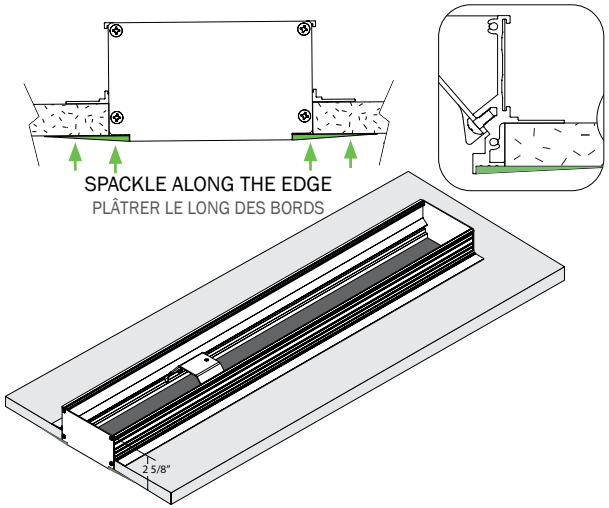

2

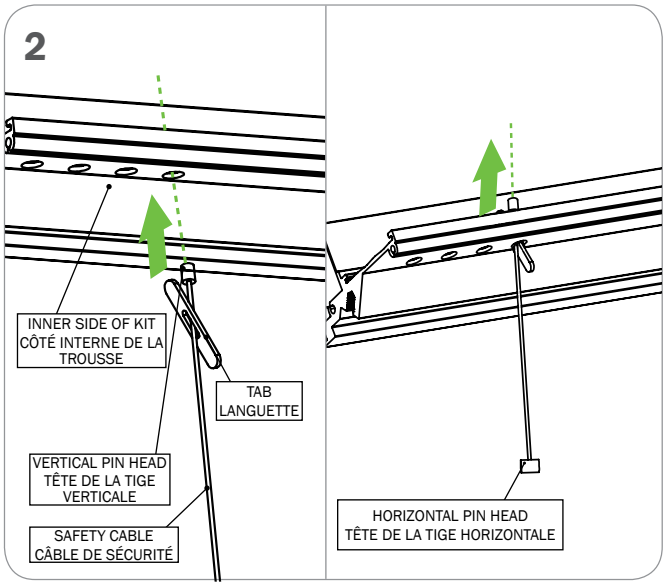

3

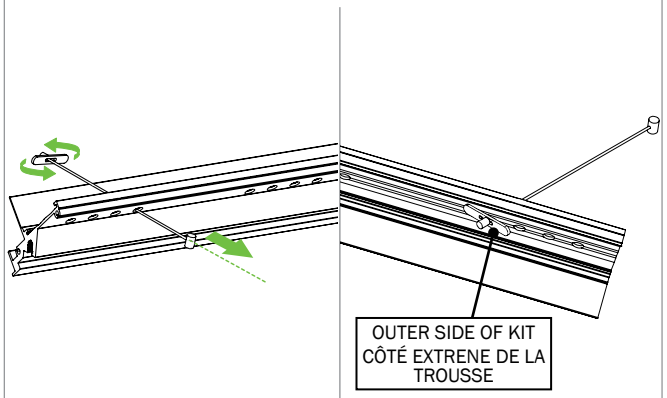

REPEAT FOR ALL SAFETY CABLES
RÉPÉTER POUR TOUS LES CÂBLES DE SÉCURITÉ

4

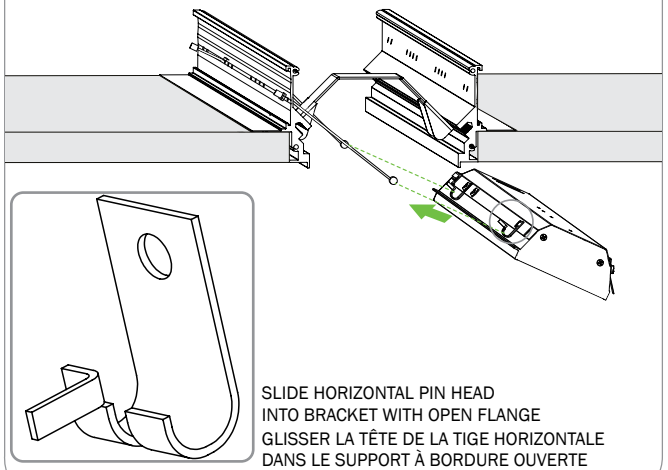

SLIDE HORIZONTAL PIN HEAD
INTO BRACKET WITH OPEN FLANGE
GLISSER LA TÊTE DE LA TIGE HORIZONTALE
DANS LE SUPPORT À BORDURE OUVERTE

5

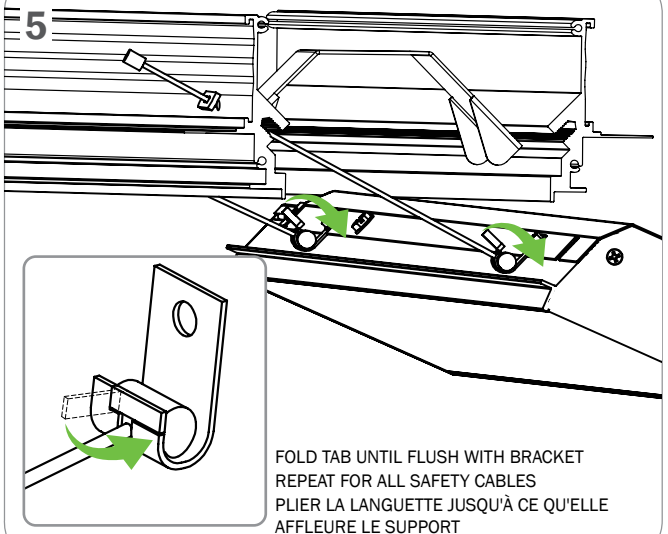

FOLD TAB UNTIL FLUSH WITH BRACKET
REPEAT FOR ALL SAFETY CABLES
PLIER LA LANGUETTE JUSQU'À CE QU'ELLE AFFLEURE LE SUPPORT

La conception et le développement font partie d'un processus d'évolution continu chez Éclairage Axis. Nous nous réservons le droit de changer les spécifications. Pour obtenir l'information la plus récente sur le produit, veuillez contacter Axis.

Product design and development is an ongoing process at Axis Lighting. We reserve the right to change specifications. Contact Axis for the latest product information. © 2016 Axis Lighting Inc. 1.800.263.2947 [T]514.948.6272

A V E R T I S S E M E N T : LOCALISER TOUS LES CIRCUITS ET CABLES **RISK OF FIRE AND ELECTRICAL SHOCK. FIXTURE MUST BE INSTALLED BY A QUALIFIED ELECTRICIAN ONLY IN ACCORDANCE WITH NATIONAL, LOCAL BUILDING AND ELECTRICAL CODES. DISCONNECT POWER AT ELECTRICAL PANEL BEFORE SERVICING.**

W A R N I N G : LOCATE ALL POWER CONDUITS AND CABLES. **RISK OF FIRE AND ELECTRICAL SHOCK. FIXTURE MUST BE INSTALLED BY A QUALIFIED ELECTRICIAN ONLY IN ACCORDANCE WITH NATIONAL, LOCAL BUILDING AND ELECTRICAL CODES. DISCONNECT POWER AT ELECTRICAL PANEL BEFORE SERVICING.**

NOM DE FILIÈRE / FILE NAME:CLICK.DRYWALL.KIT.INST.SHEET
RÉVISION 001 / REVISION 001 22 / 03 / 2023

axis axislighting.com

6

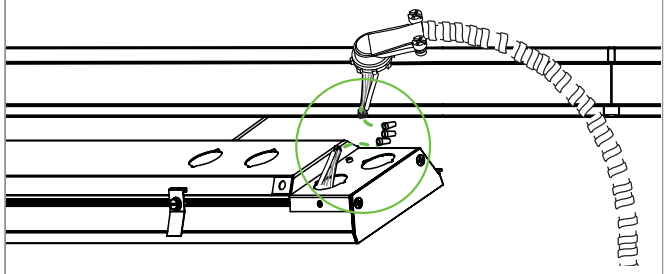

CONNECT THE POWER TO THE FIXTURE
BRANCHER L'ALIMENTATION AU LUMINAIRE

7

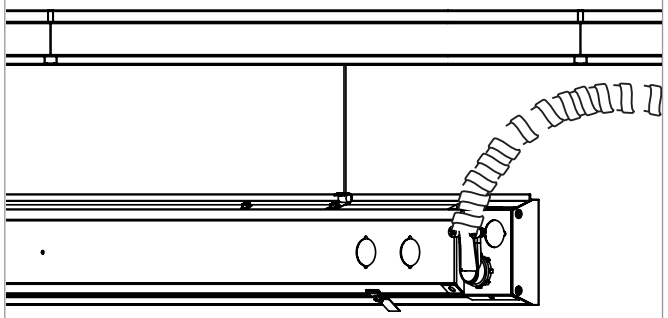

TUCK IN WIRES
RENTRER LES FILS

8

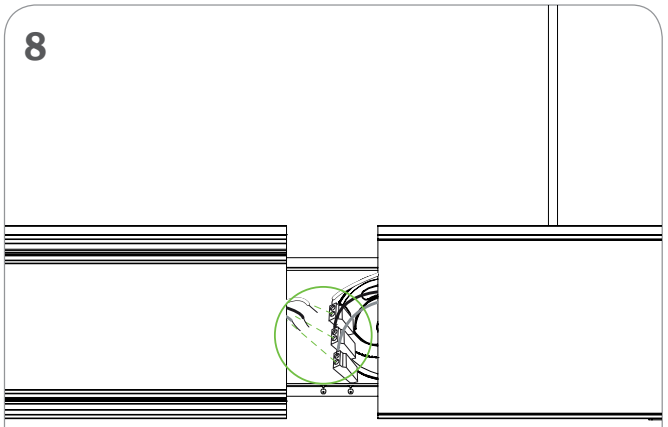

CONTINUOUS ROW INSTALLATION: REPEAT STEPS 1 THROUGH 4 FOR NEXT FIXTURE. MAKE WIRE CONNECTION BETWEEN FIXTURES.
INSTALLATION EN ENFILADES CONTINUES: RÉPÉTER LES ÉTAPES 1 À 4 POUR LE PROCHAIN LUMINAIRE. EFFECTUER LES CONNEXIONS ENTRE LES LUMINAIRES.

9

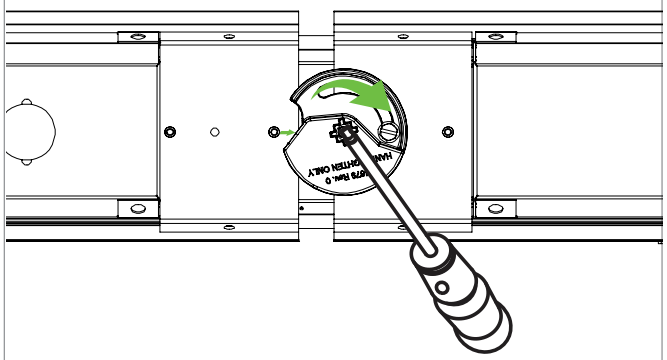

TIGHTEN UNTIL FIXTURES ARE TOGETHER AND SNUG
DO NOT OVERTIGHTEN JOINER ONCE FIXTURES ARE JOINED TOGETHER
SERRER JUSQU'À CE LES LUMINAIRES SE JOIGNENT FERMEMENT
NE PAS SERRER COMPLÈTEMENT LE RACCORD UNE FIS LES LUMINAIRES RÉUNIS ENSEMBLE

10

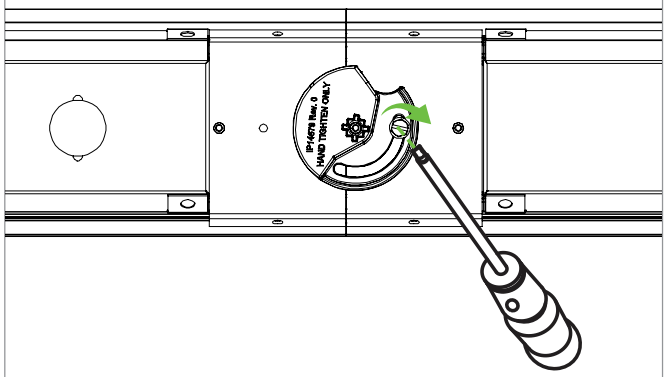

IF EXTRUSIONS DO NOT CLOSE, CHECK TO MAKE SURE THERE ARE NO WIRES PINCHED BETWEEN EXTRUSIONS TIGHTEN SCREW ON THE CIRCULAR JOINER
SI LES EXTRUSIONS NE S'EMBOÎTENT PAS, VOUS ASSUREZ QU'AUCUN FIL N'EST COINÇÉ ENTRE LES EXTRUSIONS

11

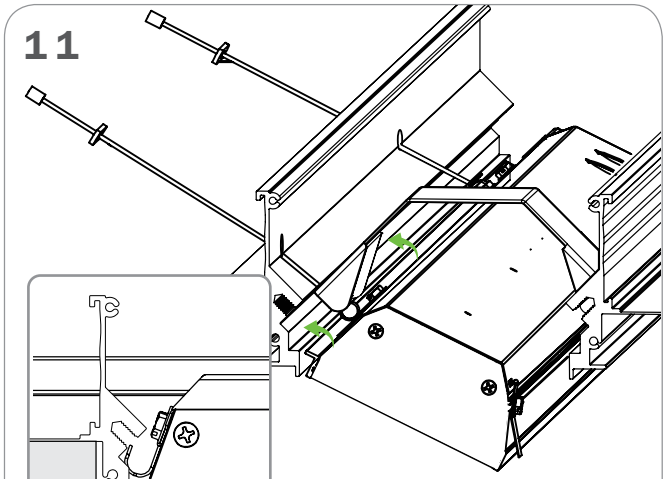

SIT THE EDGE OF FIXTURE WITH THE LIP ONTO THE DRYWALL KIT
APPUYER LA BORDURE DU LUMINAIRE SUR LE BORD SUR LE TROUSSE DE LA PLACOPLATRE

La conception et le développement font partie d'un processus d'évolution continu chez Éclairage Axis. Nous nous réservons le droit de changer les spécifications. Pour obtenir l'information la plus récente sur le produit, veuillez contacter Axis.

Product design and development is an ongoing process at Axis Lighting. We reserve the right to change specifications. Contact Axis for the latest product information. © 2016 Axis Lighting Inc. 1.800.263.2947 [T]514.948.6272

A V E R T I S S E M E N T : LOCALISER TOUS LES CIRCUITS ET CABLES **RISK OF FIRE AND ELECTRICAL SHOCK. FIXTURE MUST BE INSTALLED BY A QUALIFIED ELECTRICIAN ONLY IN ACCORDANCE WITH NATIONAL, LOCAL BUILDING AND ELECTRICAL CODES. DISCONNECT POWER AT ELECTRICAL PANEL BEFORE SERVICING.**

W A R N I N G : LOCATE ALL POWER CONDUITS AND CABLES. **RISK OF FIRE AND ELECTRICAL SHOCK. FIXTURE MUST BE INSTALLED BY A QUALIFIED ELECTRICIAN ONLY IN ACCORDANCE WITH NATIONAL, LOCAL BUILDING AND ELECTRICAL CODES. DISCONNECT POWER AT ELECTRICAL PANEL BEFORE SERVICING.**

12

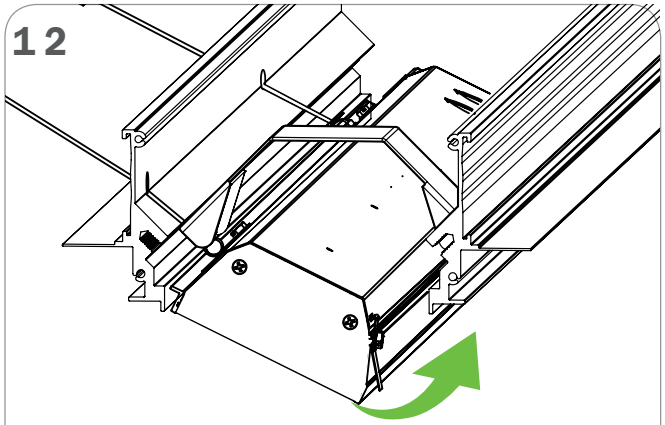

ROTATE FIXTURE UP INTO DRYWALL KIT
FAIRE PIVOTER LE LUMINAIRE VERS LE HAUT DANS LE TROUSSE

13

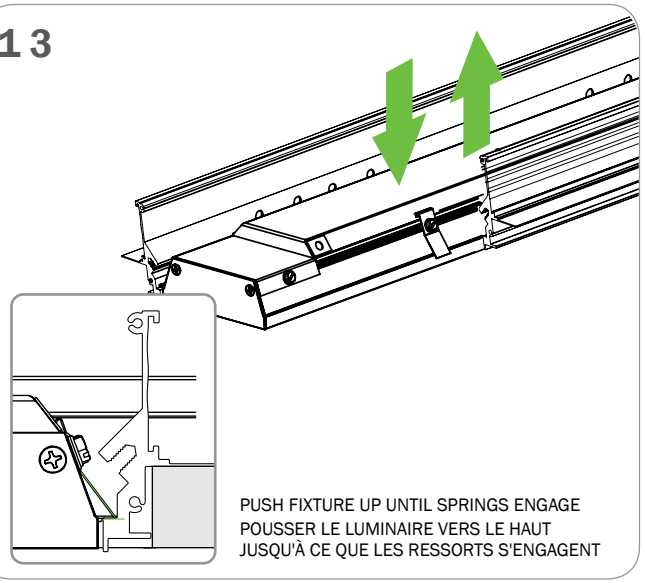

PUSH FIXTURE UP UNTIL SPRINGS ENGAGE
POUSSER LE LUMINAIRE VERS LE HAUT
JUSQU'À CE QUE LES RESSORTS S'ENGAGENT

14

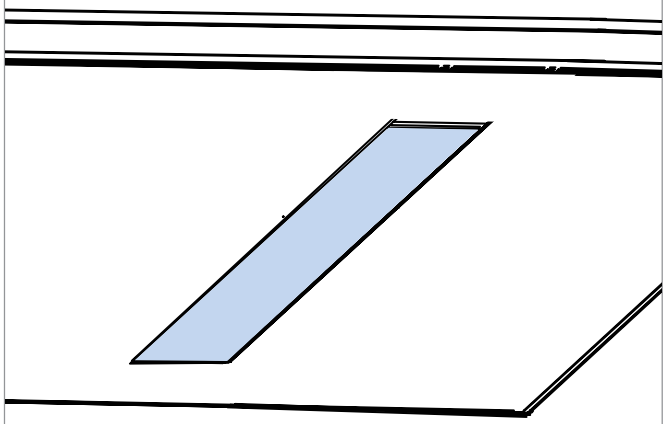

MAINTENANCE / L'ENTRETIEN

1

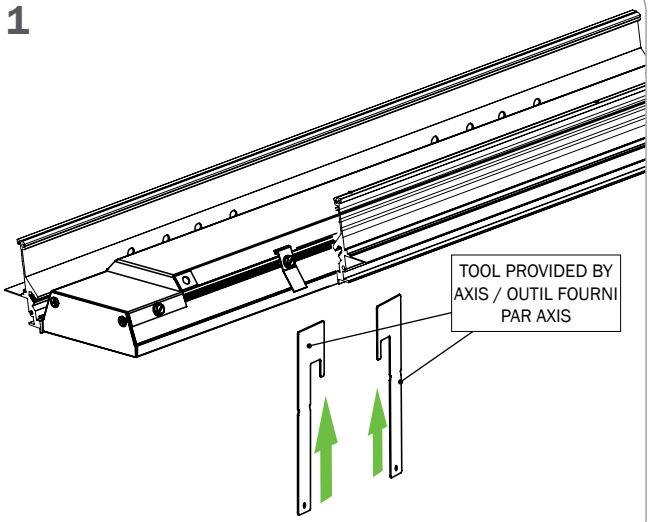

2

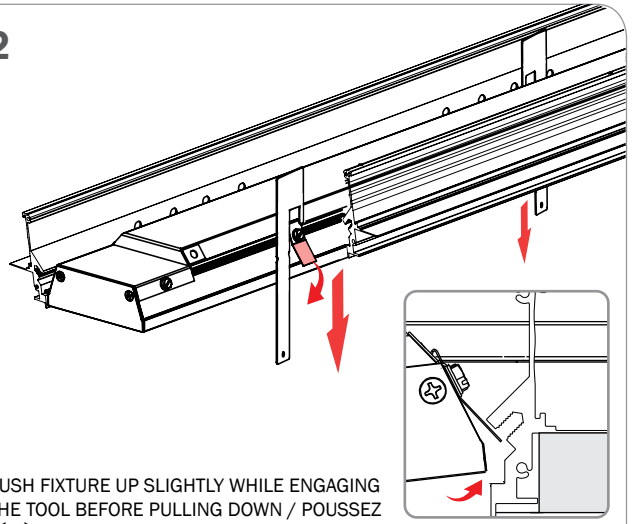

PUSH FIXTURE UP SLIGHTLY WHILE ENGAGING THE TOOL BEFORE PULLING DOWN / POUSSEZ LÉGÈREMENT EN ENGAGER DE L'OUTIL AVANT DE TIRER

3

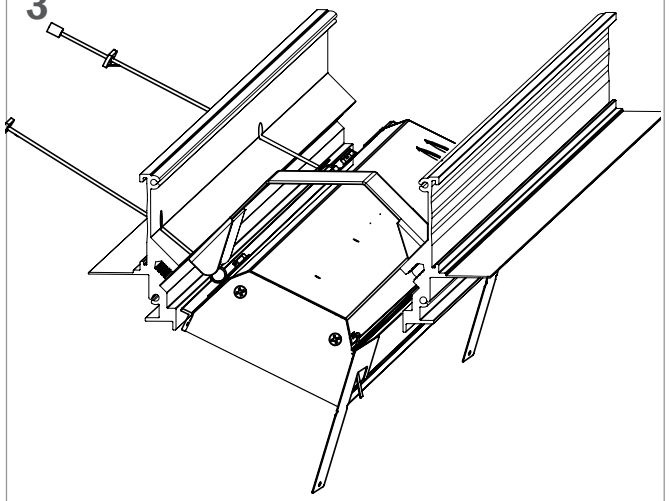

La conception et le développement font partie d'un processus d'évolution continu chez Éclairage Axis. Nous nous réservons le droit de changer les spécifications. Pour obtenir l'information la plus récente sur le produit, veuillez contacter Axis.

Product design and development is an ongoing process at Axis Lighting. We reserve the right to change specifications. Contact Axis for the latest product information. © 2016 Axis Lighting Inc. 1.800.263.2947 [T]514.948.6272

A V E R T I S S E M E N T : LOCALISER TOUS LES CIRCUITS ET CABLES **RISK OF FIRE AND ELECTRICAL SHOCK. FIXTURE MUST BE INSTALLED BY A QUALIFIED ELECTRICIAN ONLY IN ACCORDANCE WITH NATIONAL, LOCAL BUILDING AND ELECTRICAL CODES. DISCONNECT POWER AT ELECTRICAL PANEL BEFORE SERVICING.**

W A R N I N G : LOCATE ALL POWER CONDUITS AND CABLES. **RISK OF FIRE AND ELECTRICAL SHOCK. FIXTURE MUST BE INSTALLED BY A QUALIFIED ELECTRICIAN ONLY IN ACCORDANCE WITH NATIONAL, LOCAL BUILDING AND ELECTRICAL CODES. DISCONNECT POWER AT ELECTRICAL PANEL BEFORE SERVICING.**